Mit der G-COAT 405F steht Ihnen eine DUPLEX Beschichtungsmaschine zur Verfügung, die sowohl Direktemulsion als auch Kapillarfilm appliziert

G-COAT 405F

Grünig

Grünig-Interscreen AG
Ringgenmatt 14
CH-3150 Schwarzenburg
Switzerland

Phone +41 31 734 2600
Fax +41 31 734 2601
www.grunig.ch
mail@grunig.ch

G-COAT 405F

Automatische Beschichtungsmaschine DUPLEX

Bedienterminal

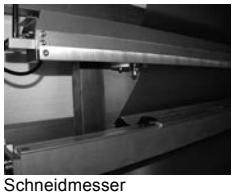
Schneidmesser

Beschichtungswagen

Beschichtungsrinne

Das Wichtigste in Kürze:

- Die Beschichtungsmaschine G-COAT 405F bietet die Möglichkeit mit Emulsion nass/nass zu Beschichten oder aber Kapillarfilm ab Rolle oder Einzelbogen aufzuziehen.
- Sichere Reproduzierbarkeit der Beschichtungsresultate beim Direkt-Beschichten nass-nass. (Toleranz +/- 1µ).
- Kompakte Bauweise und guter Zugang dank Frontbeladung
- Die Rahmenprofilhöhe und der Abstreifvorgang können leicht an der Vorderseite der Wagenplatte auf das jeweilige Rahmenmass eingestellt werden.
- Die separate Ansteuerung der beiden Beschichtungsrinnen ermöglicht das Beschichten des Gewebes von der Rakelseite, von der Druckseite oder von beiden Seiten.
- Der Andruck der Beschichtungsrinnen ans Gewebe kann beidseitig separat eingestellt werden.
- Mechanische Siebrahmenhalterung oben und unten zur Rahmenfixierung.
- Die obere Traverse mit dem Schneidmesser kann über einen Getriebemotor mittels Fusspedale in der Höhe verstellt werden.

Programme nass/nass

- Beschichten nass/nass. 10 freie Programme
- Das Beschichtungstempo, die Anzahl Beschichtungshübe Rakelseite und Druckseite und die Fliesszeit können für jedes Programm über das Eingabeterminal abgespeichert werden.

Programm Filmaufziehen

- Die Druckseite des Gewebes befindet sich an der Maschinenvorderseite. Dadurch ergibt sich ein optimales Handling beim Übertragen der Kapillar-Filme ab Rolle oder mit Einzelbogen.
- Die Kapillarfilmrolle wird an der Maschinendecke an einem Halterohr mit Abdeckung fixiert.
  Die Wickelart des Filmes spielt keine Rolle d.h. die Trägerfolie kann aussen oder innen sein.
- Die Rollenbreite kann bei den 2 verschiedenen Modellen wie folgt sein:
  SB = 1250 mm maximale Rollenbreite 1060mm
  SB = 1500 mm maximale Rollenbreite 1320mm
  Kleinere Filmbreiten können selbstverständlich ebenfalls eingesetzt werden
- Der Kapillarfilm wird von vorne auf das Gewebe gedrückt und von hinten mittels Emulsion fixiert. Der Andruck erfolgt auf beiden Seiten mit Beschichtungsrinnen.
- Der Film wird oben mit einem pneumatischen Schneidmesser automatisch abgeschnitten und fixiert. Nach erfolgtem Schneiden wird das Messer mit pneumatischen Zylindern nach oben weggefahren.
- Die Ansteuerung zum Aufziehen des Kapillarfilmes erfolgt über ein Fusspedal wobei bei jedem Betätigen der nächste Programmschritt ausgeführt wird. Das Tempo für das Filmaufziehen und die Fliesszeit für die Emulsion können auf dem Eingabeterminal eingestellt werden.

Siebrahmenformat	SB Siebrahmen-Breite	mm	1250, 1500
	SH Siebrahmen-Höhe	mm	1250
	Rahmenprofilhöhe	mm	30 - 80
	Rahmenprofildicke	mm	10 - 50
Abmessungen	Total Breite	mm	1960, 2210
	Total Höhe	mm	1950
	Total Tiefe	mm	600
Energieversorgung	Nennspannung	V	1 x 230 +N + PE 3 x 220 + PE
	Absicherung	A	10
	Leistung	kW	1
	Frequenz	Hz	50/60
Druckluft	Anschlusswert	Bar	7
	Luftverbrauch	lt/min	15
Dauerschalldruckpegel		dB (A)	< 70

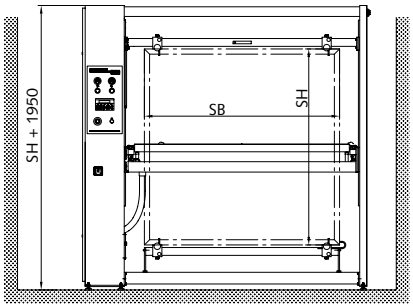

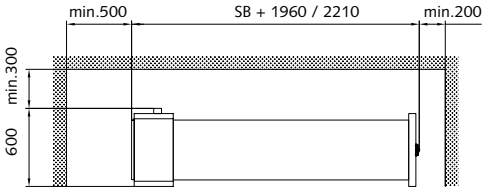

Die Anlage erfüllt die EU-Maschinenrichtlinien (CE-Konformität)

Technische Änderungen vorbehalten

Alle Masse in mm

Mai 05