# La G-COAT 405F es una máquina de emulsionado DUPLEX capaz de aplicar emulsión directa o película capilar

G-COAT 405F

GrünIG

Grünig-Interscreen AG
Ringgenmatt 14
CH-3150 Schwarzenburg
Switzerland

Phone +41 31 734 2600
Fax +41 31 734 2601
www.grunig.ch
mail@grunig.ch

# G-COAT 405F

## Máquina de emulsionado automática DUPLEX

Terminal de mando

Cuchillo de cortar

Carro eumulsionador

Rasquetas raederas

### Características particulares

- La emulsionadora G-COAT 405F ofrece la posibilidad de emulsionado usando un proceso húmedo sobre húmedo, o a base de película capilar (en forma de rollo o hojas individuales.
- Reproductibilidad segura de los resultados de emulsión mediante un proceso de emulsionado directo húmedo Sobre húmedo (tolerancia +/- 1µ).
- Modo de construcción compacto y exelente accesibilidad gracias al modelo de carga frontal.
- En la parte delantera de la placa del carril, la altura del perfil de pantalla z el proceso rascador pueden fácilmente ser ajustados a las medidas respectivas de las pantallas.
- El accionamiento separado de las dos rasquetas raederas de emulsionar permite emulsionar la malla desde la cara regleta, la cara de impresión o de ambas caras.
- La presión de apriete de las rasquetas raederas sobre la malla puede ser ajustada separadamente para ambas caras.
- Soportes mecánicos superiores y inferiores para la fijación de las pantallas.
- La altura del travesaño superior con el cuchillo de cortar puede ser ajustada mediante un motoreductor actuado por un pedal.

### Programa húmedo sobre húmedo

- Emulsionado húmedo/húmedo. 10 programas libres.
- La velocidad del proceso de emulsionado, la cantidad de recorridos de emulsionado para la cara de regleta y la cara de impresión, y el tiempo de flujo puede ser regulado en el panel frontal.

### Programa: Montar de la película capilar

- La cara de impresión de la malla se halla al lado delantero de la máquina, lo que garantiza un manejo óptimo durante la transferencia de la película capilar desde el rollo o de la hoja individual.
- El rollo con la película capilar está sujetado sobre un tubo de fijación, en la parte superior. Con esta construcción, el modo de enrollado no importa, es decir la hoja de soporte puede encontrarse adentro o afuera.
- Las siguientes anchuras son posibles para los dos modelos diferentes:
  SB = 1250 mm ancho máximo del rollo 1060 mm
  SB = 1500 mm ancho máximo del rollo 1320 mm
  Desde luego, anchuras más pequeñas también son posibles.
- La película capilar está apretada sobre la malla desde el lado delantero z fijado con emulsión desde la cara trasera. La presión de apriete se aplica de ambas caras mediante las rasquetas raederas standard.
- Arriba, la película está automáticamente cortada y fijada con un cuchillo neumático.
- La velocidad del proceso montar de la película capilar y el tiempo de flujo de emulsión puede ser regulado en el panel frontal.

| | | | |
|---|---|---|---|
| Tamaño pantallas | SB Anchura de pantalla | mm | 1250, 1500 |
| | SH Altura de pantalla | mm | 1250 |
| | Altura perfil pantalla | mm | 30 - 80 |
| | Espesor perfil pantalla | mm | 10 - 50 |
| Dimensiones | Anchura total | mm | 1960, 2210 |
| | Altura total | mm | 1950 |
| | Profundidad total | mm | 600 |
| Alimentación eléct. | Tensión nominal | V | 1 x 230 +N + PE<br>3 x 220 + PE |
| | Fusibles | A | 10 |
| | Capacidad | kW | 1 |
| | Frecuencia | Hz | 50/60 |
| Aire comprimido | Valor de conexión | Bar | 7 |
| | Consumo de aire | l/min | 15 |
| Nivel de presión sonora permanente | | dB (A) | < 70 |

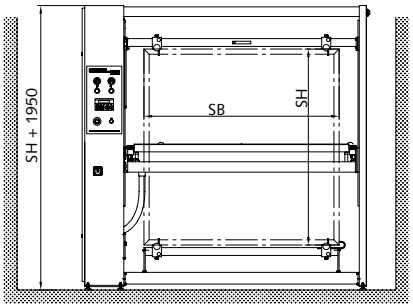


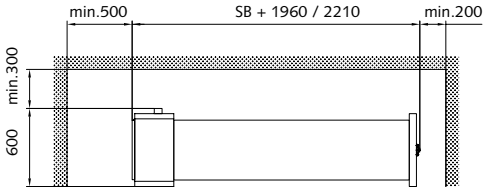


Todas las medidas en mm

La máquina cumple con las directivas UE para máquinas (conformidad CE)

Modificaciones técnicas reservadas

Mai 05